DWG. NO. SD-58423-****

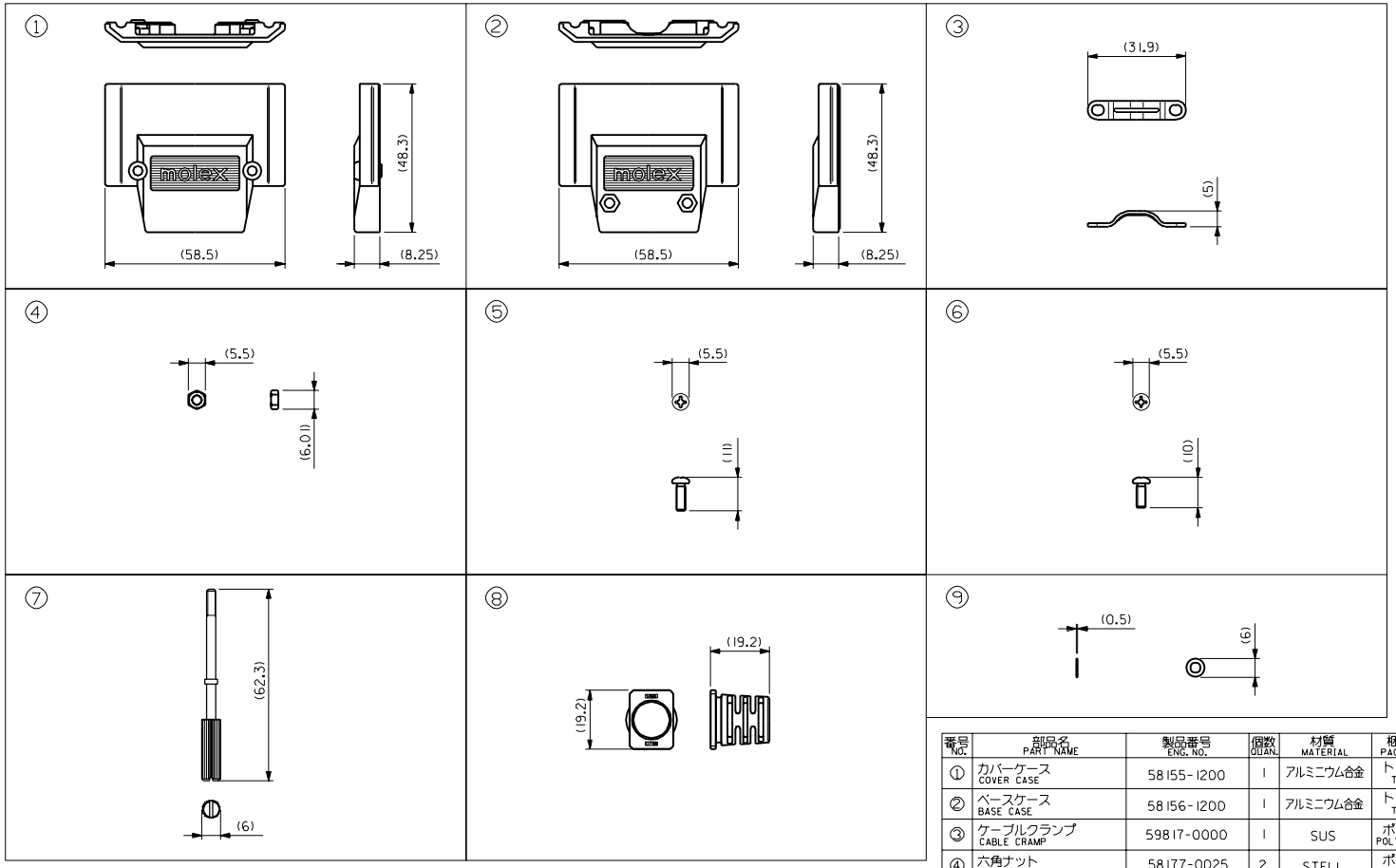

番号 NO.	部品名 PART NAME	製品番号 ENG. NO.	個数 QUAN.	材質 MATERIAL	梱包 PACKAGE	製品番号 ENG.NO.	極数 CKT.
①	カバーケース COVER CASE	58155-1200	1	アルミニウム合金	トレー TRAY	58423-1200	120
②	ベースケース BASE CASE	58156-1200	1	アルミニウム合金	トレー TRAY		
③	ケーブルクランプ CABLE CRAMP	59817-0000	1	SUS	ポリ袋 POLYESTER		
④	六角ナット HEXAGON NUT(M3)	58177-0025	2	STELL	ポリ袋 POLYESTER		
⑤	十字穴付きなべねじ CROSS RECESSED HEAD SCREWS (M3x9)	58203-0028	2	STELL	ポリ袋 POLYESTER		
⑥	十字穴付きなべねじ CROSS RECESSED HEAD SCREWS (M3x8)	58203-0027	2	STELL	ポリ袋 POLYESTER		
⑦	スクリューピン SCREW PIN	58157-0000	2	STELL	ポリ袋 POLYESTER		
⑧	ブッシング BUSHING	59815-1200	1	PVC	ポリ袋 POLYESTER		
⑨	プレイン ワッシャー PLAIN WASHER(M3)	58443-0006	2	STELL	ポリ袋 POLYESTER		

角度 ANGLE	±3°
30 以上 OVER	±0.3
10 以上 30 未満 OVER UNDER	±0.25
10 未満 UNDER	±0.2
一般公差 GENERAL TOLERANCES	

記号 LTR	変更内容 REVISION RECORD	DR. CHK.	日付 DATE
A	変更 REVISED (J081009)	Y.I.	'98/01/23
0	新規作成 PROPOSED (J071448)	Y.I.	'97/05/19

材料 MATERIAL

仕上げ FINISH

適用電線範囲 WIRE RANGE

被覆外径 INS. RANGE

DRAWN BY '97/05/19 M. Idera

CHK'D BY S. Ishikawa '98.1.16

APP'D BY M. Kanaya

尺度 SCALE 1-1

MOLEX-JAPAN CO.,LTD. 日本モレックス株式会社

REVISE ONLY ON CAD SYSTEM

TITLE 名称
1.0mm PITCH
SCREW LOCK I/O PLUG.
120P

DWG. NO. SD-58423-****

REV A

:MM DIMENSIONS IN METRIC DO NOT SCALE DRAWING

THIS DRAWING CONTAINS INFORMATION THAT IS PROPRIETARY TO MOLEXJAPAN AND SHOULD NOT BE USED WITHOUT WRITTEN PERMISSION
本図面は日本モレックス（株）の所有する情報を含むもので 当社の許可なく複製を禁止する。

EN-01C(032)MXJ-31

S58423.DGN